ARC12 DUO CD

1 DIMENSIONS / WYMIARY

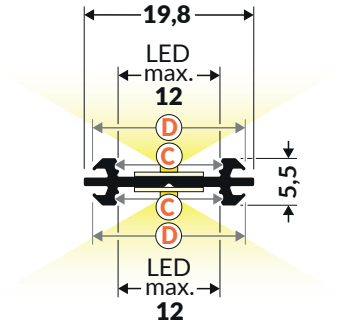

2 MOUNTING / MONTAŻ

max 12 mm

surface
nawierzchniowy

suspended
zwieszane

electric saw
piła elektryczna

scissors
nożyczki

pliers
kombinerki

solder
cyna

soldering iron
lutownica

drill
wiertarka

screwdriver
wkrętak

allen key
klucz imbusowy

3 COMPONENTS / ELEMENTY SKŁADOWE

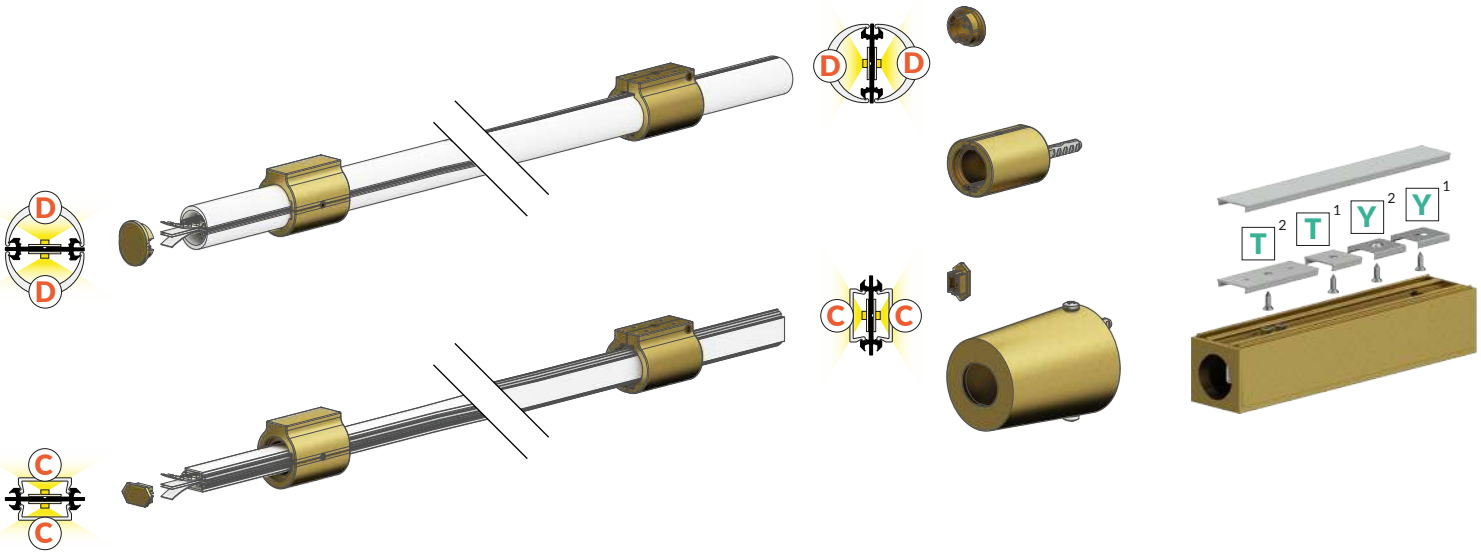

4 BENDING / GIĘCIE

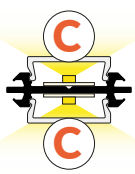



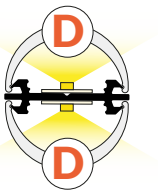



Note! When bending to the outside, the needed length of the cover is greater than the length of the profile.

Uwaga! W przypadku gięcia profilu na zewnątrz potrzebna długość klosza jest większa niż długość profilu.

ARC12 DUO CD

5 TWISTING / SKRĘCANIE

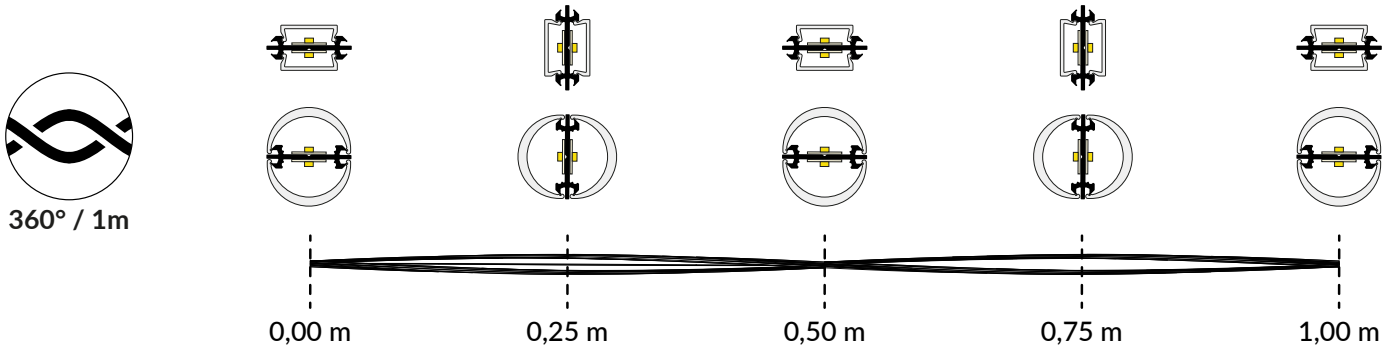

6 CUTTING / CIĘCIE

6.1

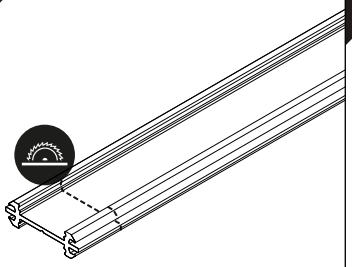

6.2

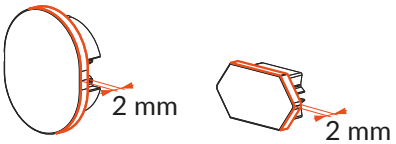

Note! Ending thickness increases the length of the luminaire by 2 mm each side.

Uwaga! Grubość zaślepki zwiększa długość oprawy o 2 mm z każdej strony.

6.3

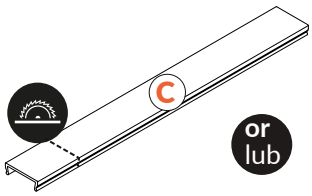

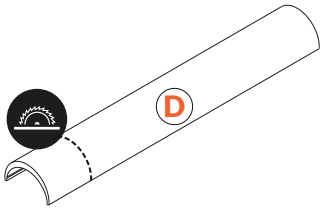

Note! Due to the thermal expansion of the material we recommend leaving a gap of 1 mm. Depending on various factors (e.g. power of source, room temperature).

Uwaga! Ze względu na rozszerzalność cieplną tworzywa, rekomendujemy pozostawienie szczeliny 1 mm. Uwzględnić należy różne czynniki, m.in. moc źródła, temperaturę otoczenia.

ARC12 DUO CD

7 DIMENSIONS OF THE SPACE TO INSTALL LED SOURCE
WYMIARY PRZESTRZENI DO ZAMONTOWANIA ŹRÓDŁA LED

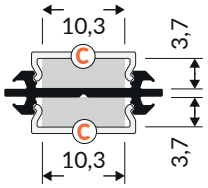

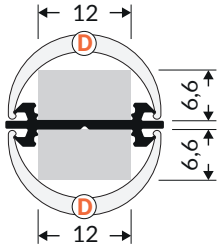

8 MOUNTING OF THE LED SOURCE
MONTAŻ ŹRÓDŁA ŚWIATŁA

8.1

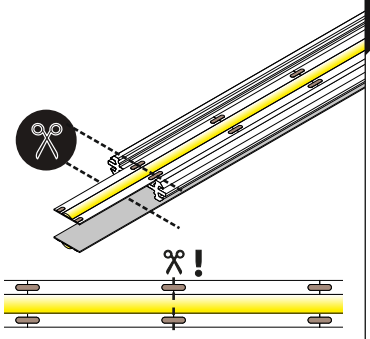

8.2

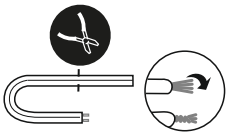

8.3

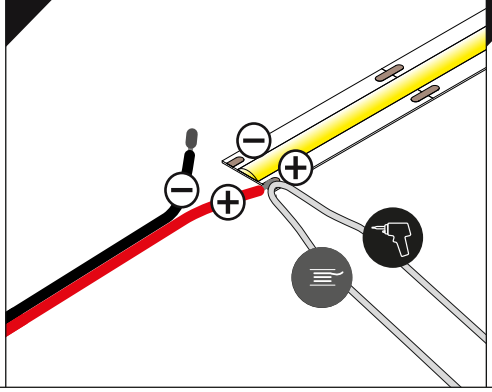

8.4

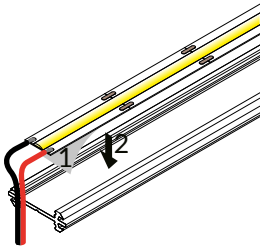

9 MOUNTING OF THE DIFFUSERS
MONTAŻ KLOSZY

9.1

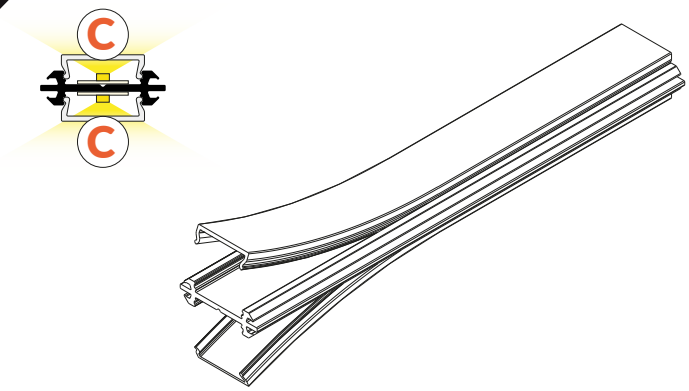

9.2

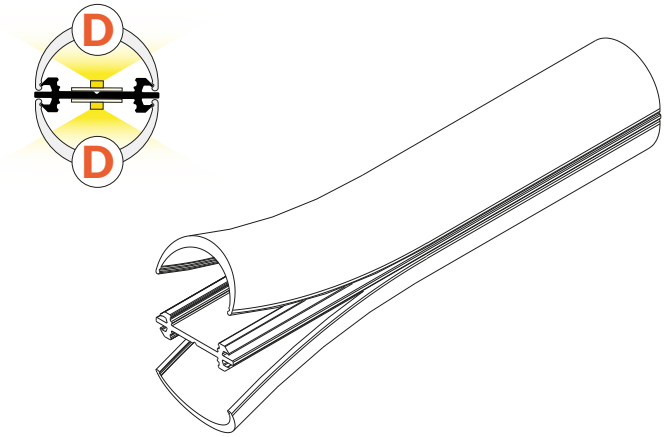

10 MOUNTING HOLDERS TO THE LUMINAIRE
MONTAŻ UCHWYTÓW DO OPRAWY

Recommended spacing of holders
Rekomendowany rozstaw uchwytów

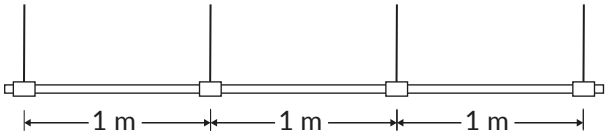

11 ASSEMBLY OF THE PROFILES
MONTAŻ PROFILU

Surface installation, horizontal profile orientation
Montaż nawierzchniowy, orientacja profilu poziomy

11.1

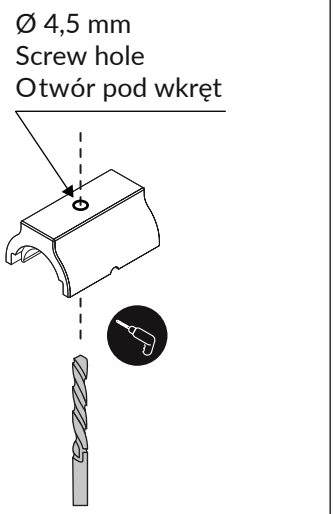

11.2

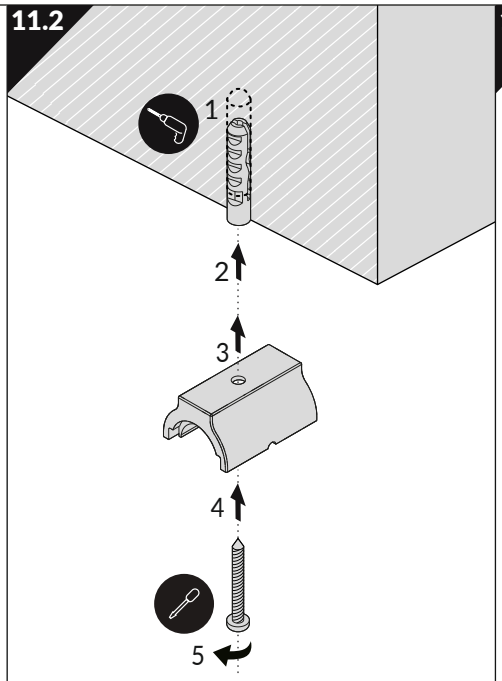

11.3

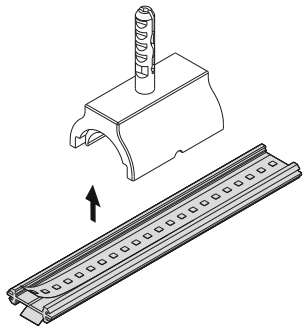

11.4

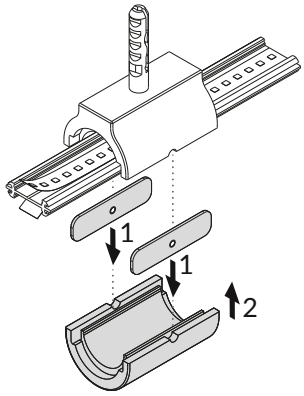

11.5

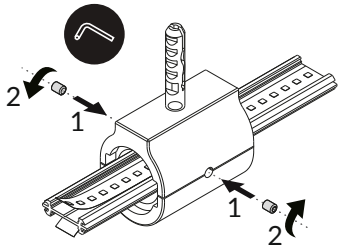

11.6

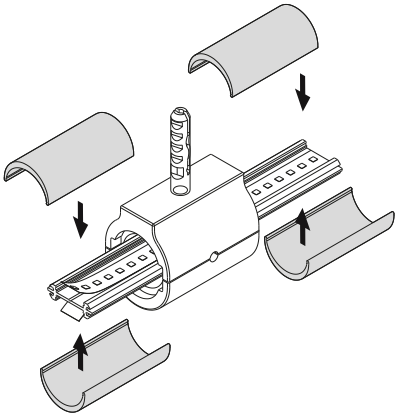

11.7

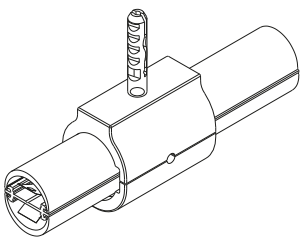

12 ASSEMBLY OF THE PROFILES
MONTAŻ PROFILU

Suspended installation, horizontal profile orientation
Montaż zwieszany, orientacja profilu poziomy



12.1

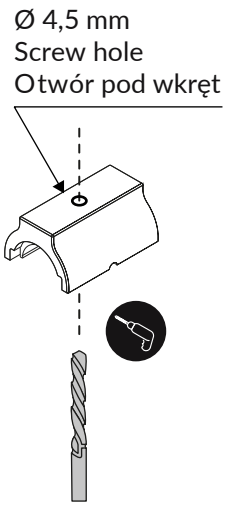

12.2

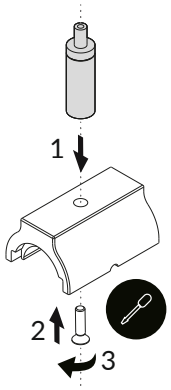

12.3

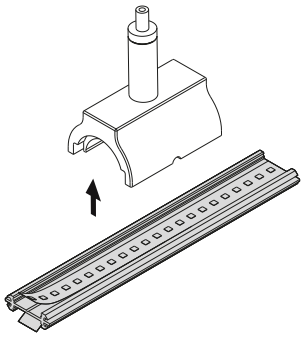

12.4

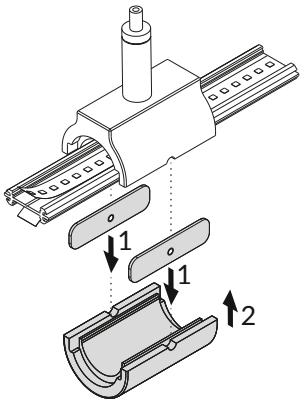

12.5

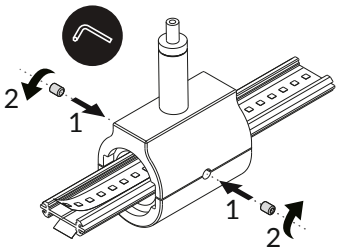

12.6

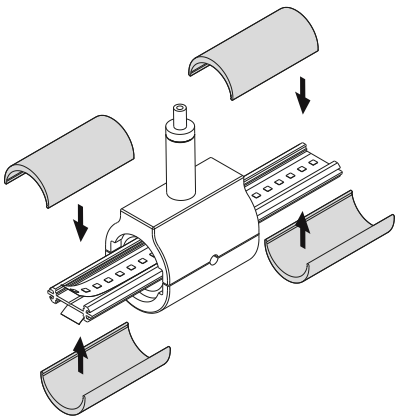

12.7

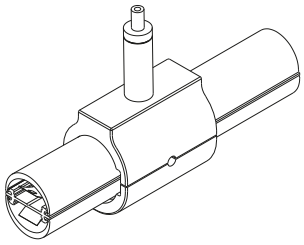

13 ASSEMBLY OF THE PROFILES
MONTAŻ PROFILU

Suspended installation for power supply, horizontal profile orientation
Montaż zwieszany pod zasilanie, orientacja profilu poziomy

13.1
Screw and power cord holes
Otwory pod wkręt i przewód zasilający

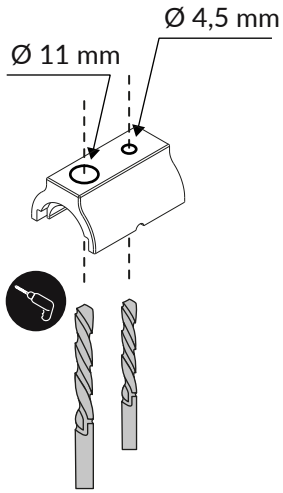

13.2
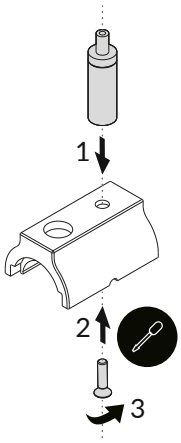

13.3
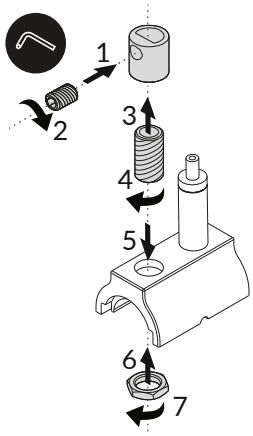

13.4
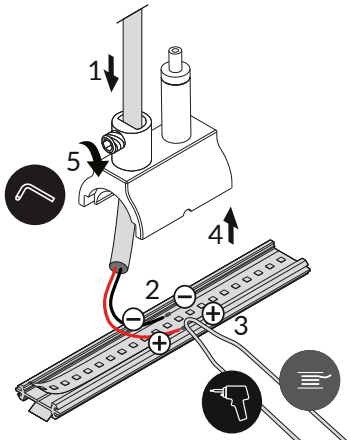

13.5
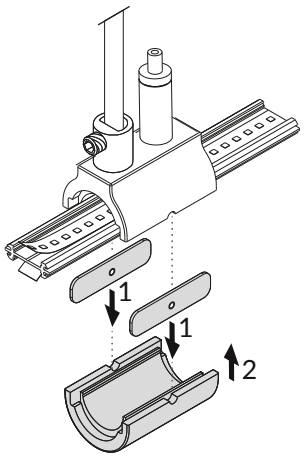

13.6
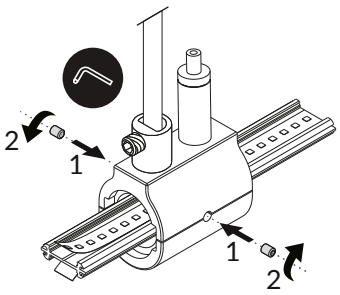

13.7
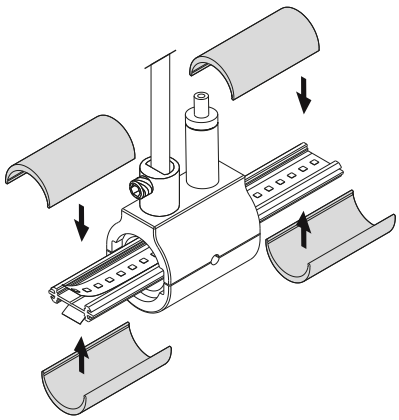

13.8
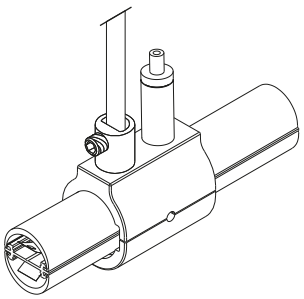

14

ASSEMBLY OF THE PROFILES
MONTAŻ PROFILU

Surface installation, vertical profile orientation
Montaż nawierzchniowy, orientacja profilu pionowy

14.1

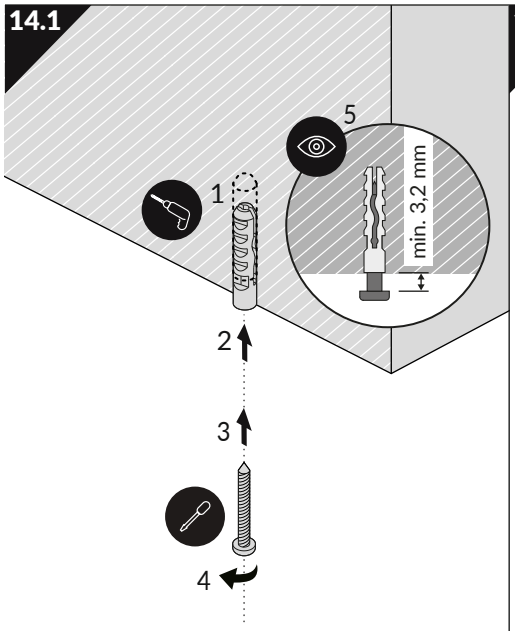

14.2

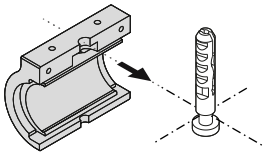

14.3

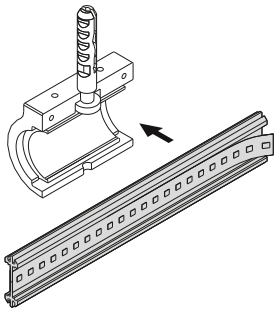

14.4

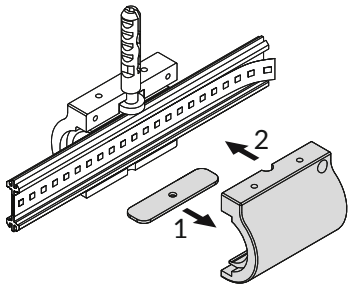

14.5

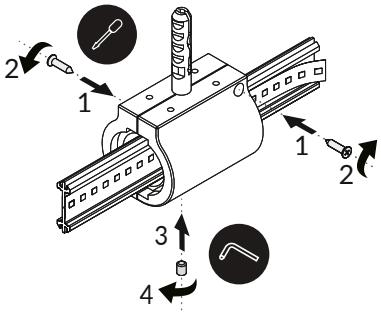

14.6

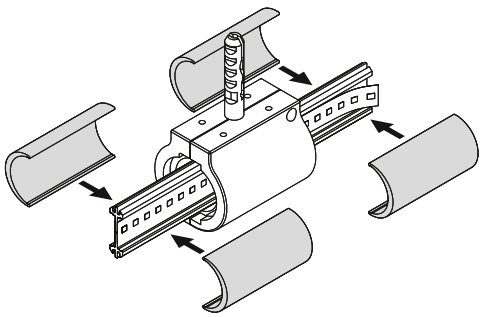

14.7

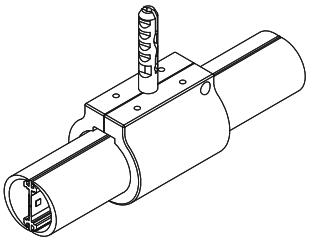

15 ASSEMBLY OF THE PROFILES
MONTAŻ PROFILU

Suspended installation for power supply, vertical profile orientation
Montaż zwieszany pod zasilanie, orientacja profilu pionowy

15.1
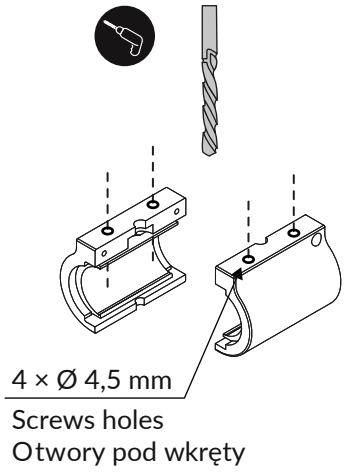

15.2
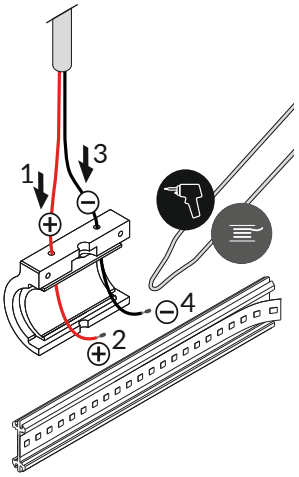

15.3
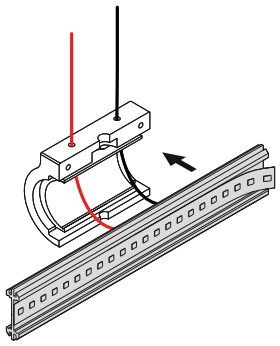

15.4
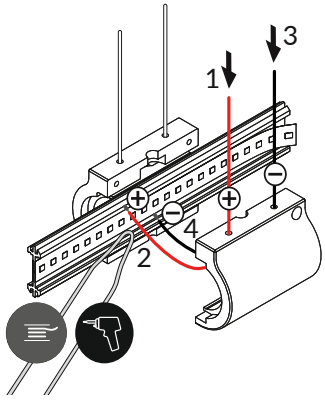

15.5
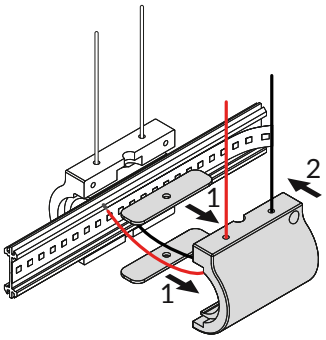

15.6
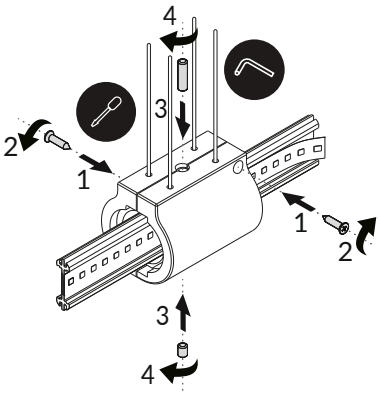

15.7
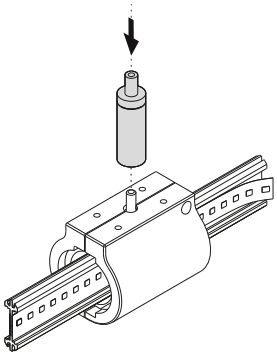

15.8
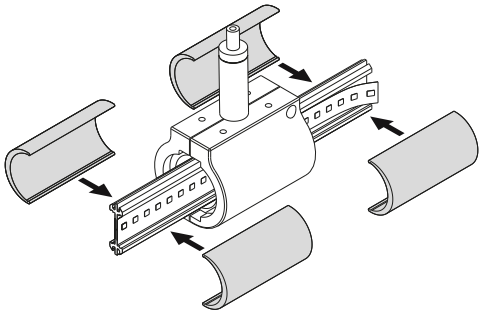

15.9
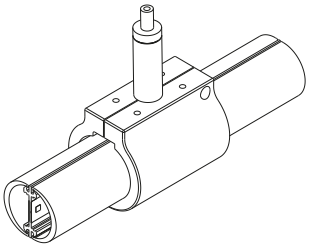

16

ASSEMBLY OF THE PROFILES
MONTAŻ PROFILU

Installation of end holder small, profile orientation horizontal / vertical
Montaż uchwytu końcowego małego, orientacja profilu poziomy / pionowy

16.1

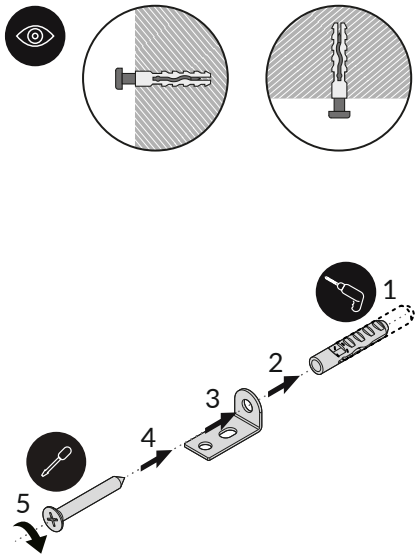

16.2

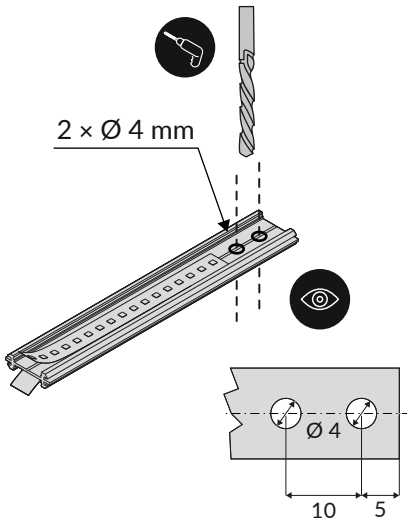

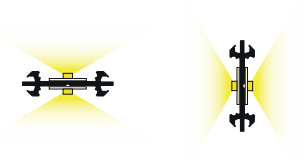

16.3

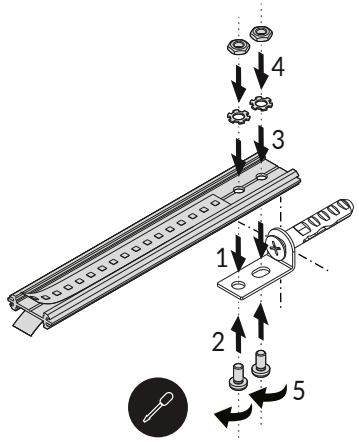

16.4

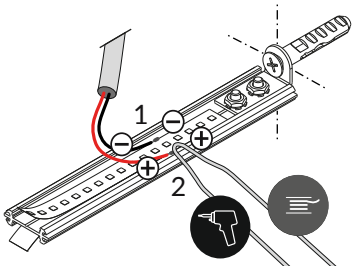

16.5

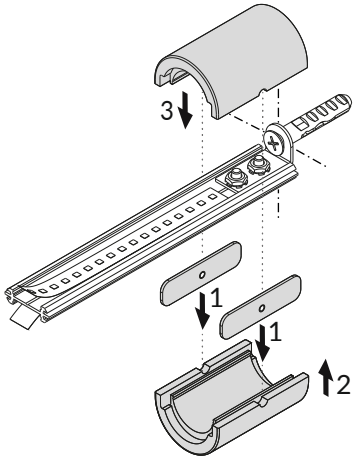

16.6

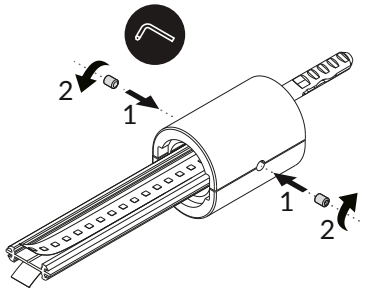

16.7

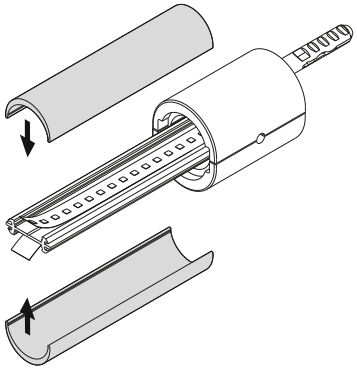

16.8

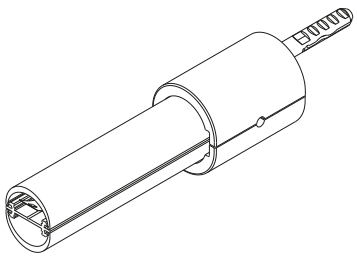

17 ASSEMBLY OF THE PROFILES
MONTAŻ PROFILU

Installation of end holder big, profile orientation horizontal / vertical
Montaż uchwytu końcowego dużego, orientacja profilu poziomy / pionowy

17.1

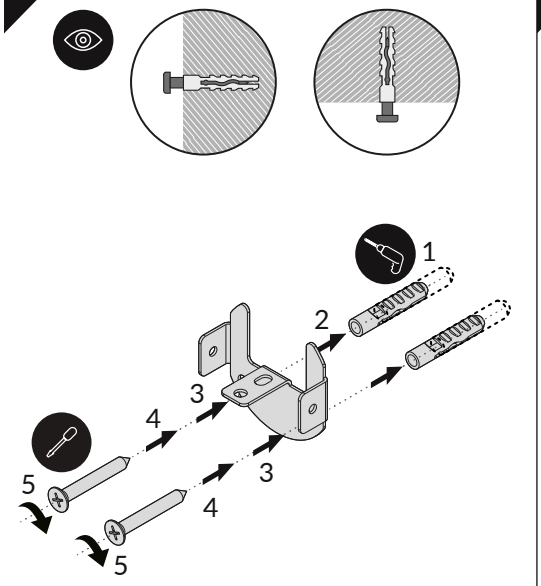

17.2

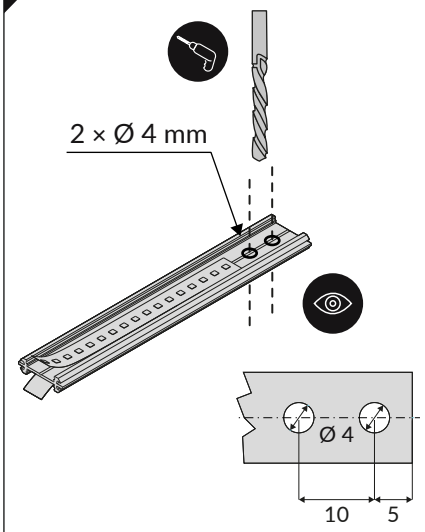

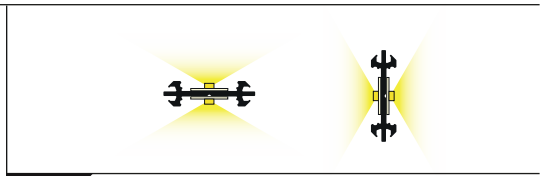

17.3

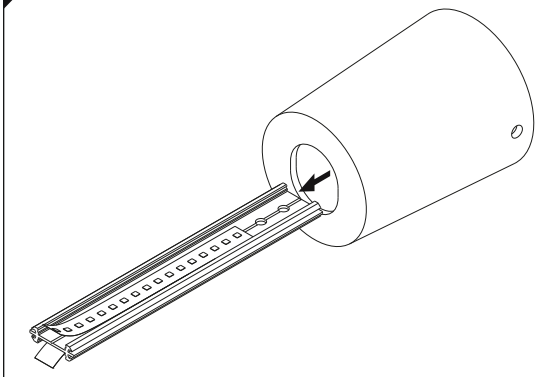

17.4

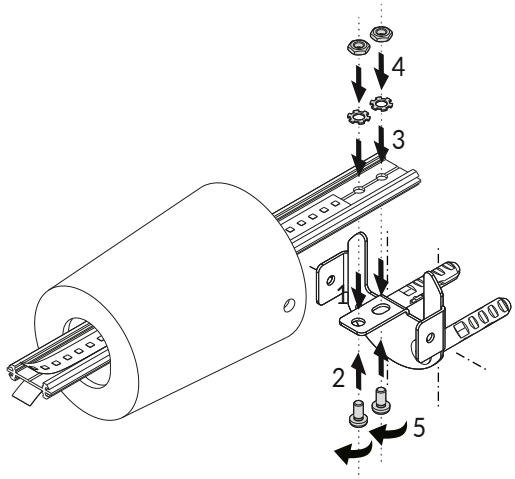

17.5

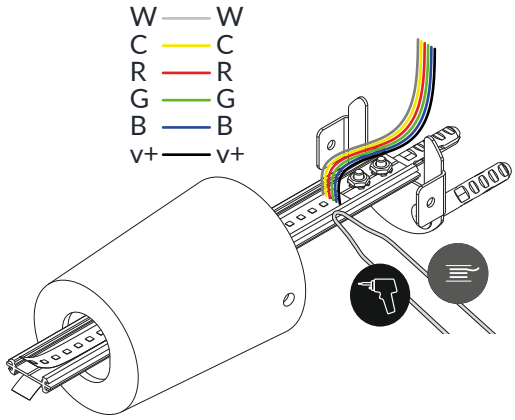

17.6

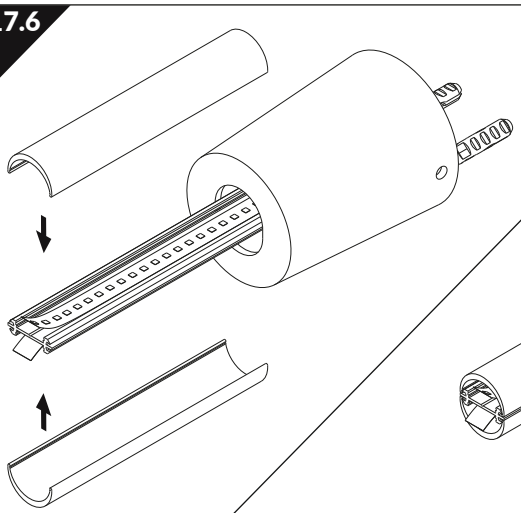

17.7

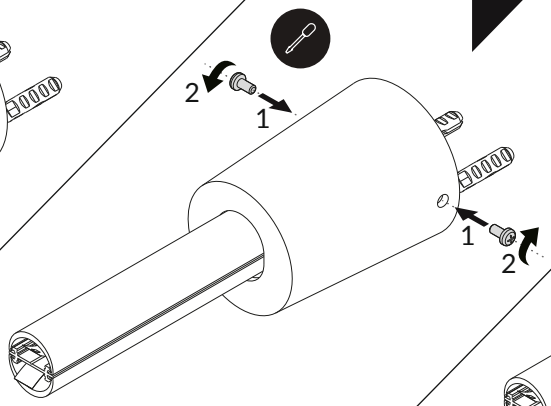

17.8

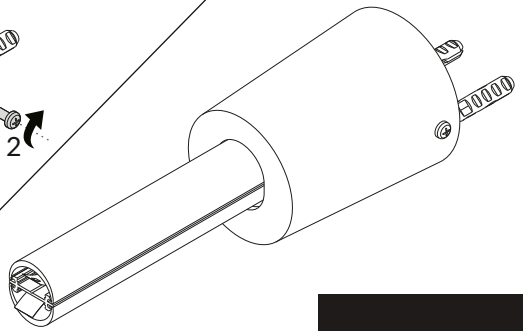

ARC12 DUO CD

18 MOUNTING OF THE END CAPS
MONTAŻ ZAŚLEPEK

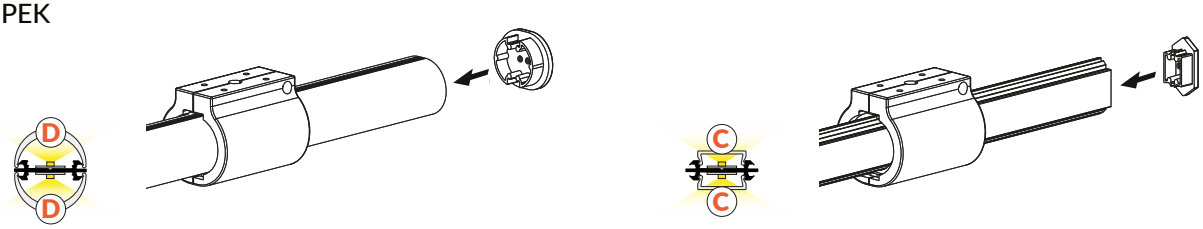

19 ASSEMBLY OF THE PROFILES
MONTAŻ PROFILU

Installation of the power supply case
Montaż obudowy zasilacza



19.1
Y flexible mounting plate
uchwyt Y sprężysty

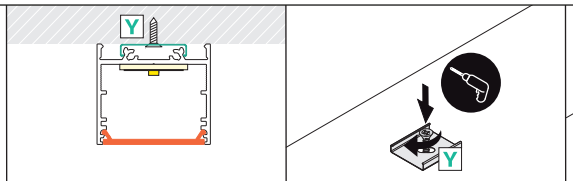

19.2
cone Y flexible mounting plate
uchwyt Y sprężysty cone

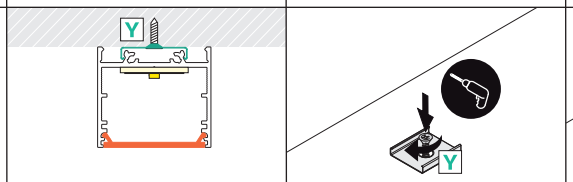

19.3
T mounting plate
uchwyt T

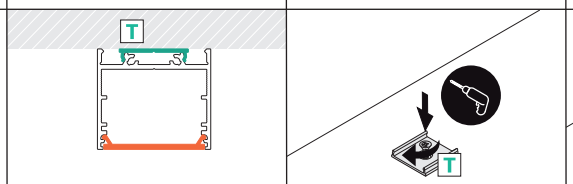

19.4

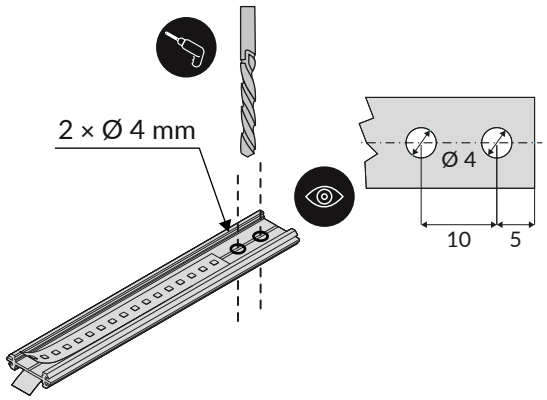

19.5

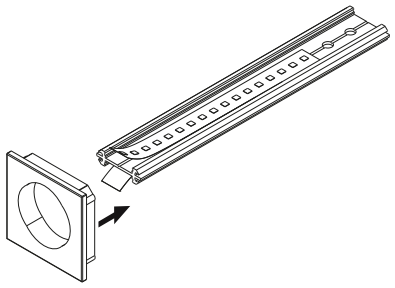

19.6

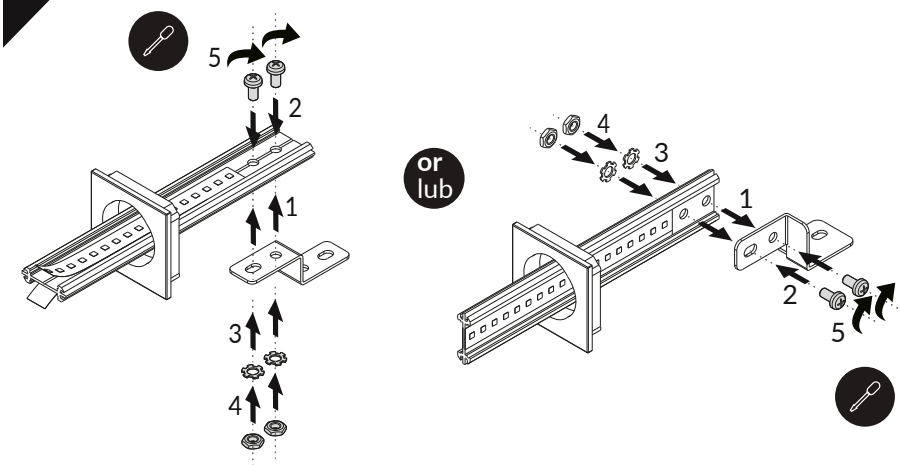

19.7

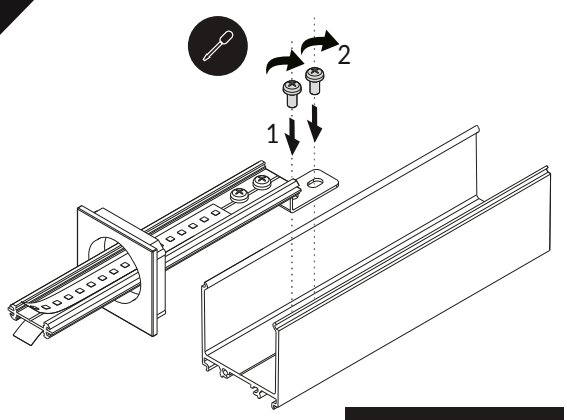

19.8

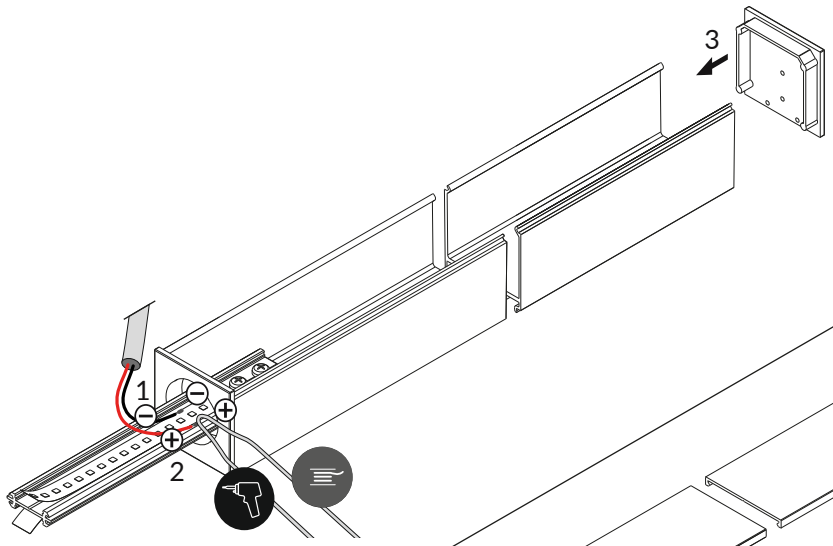

19.9

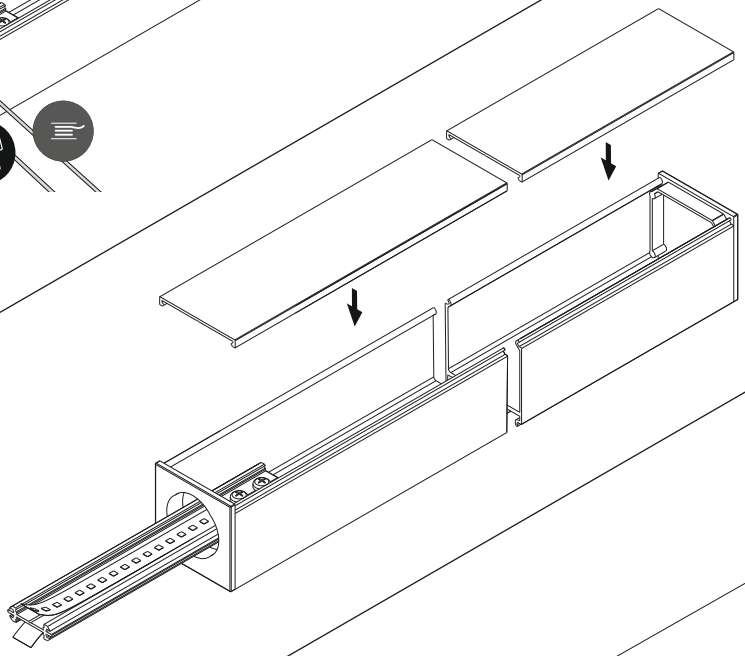

19.10

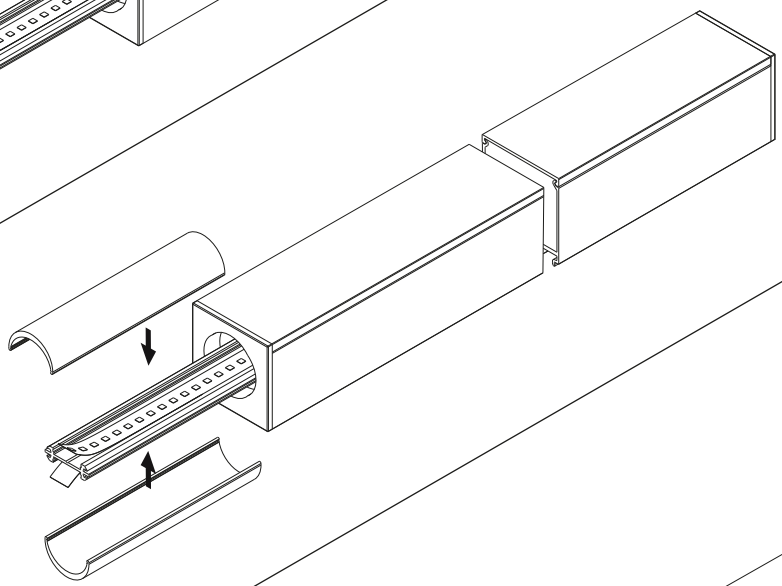

19.11

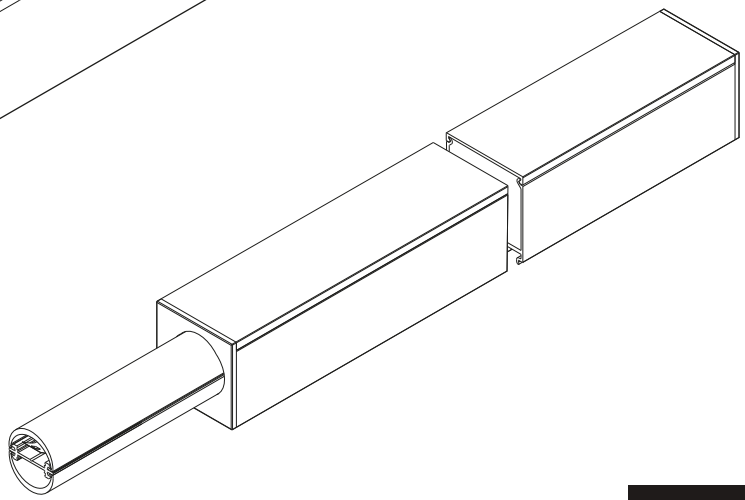

06.2026

ARC12 DUO CD

HANGING HOLDER ARC12 DUO
UCHWYT ZWIESZANY ARC12 DUO

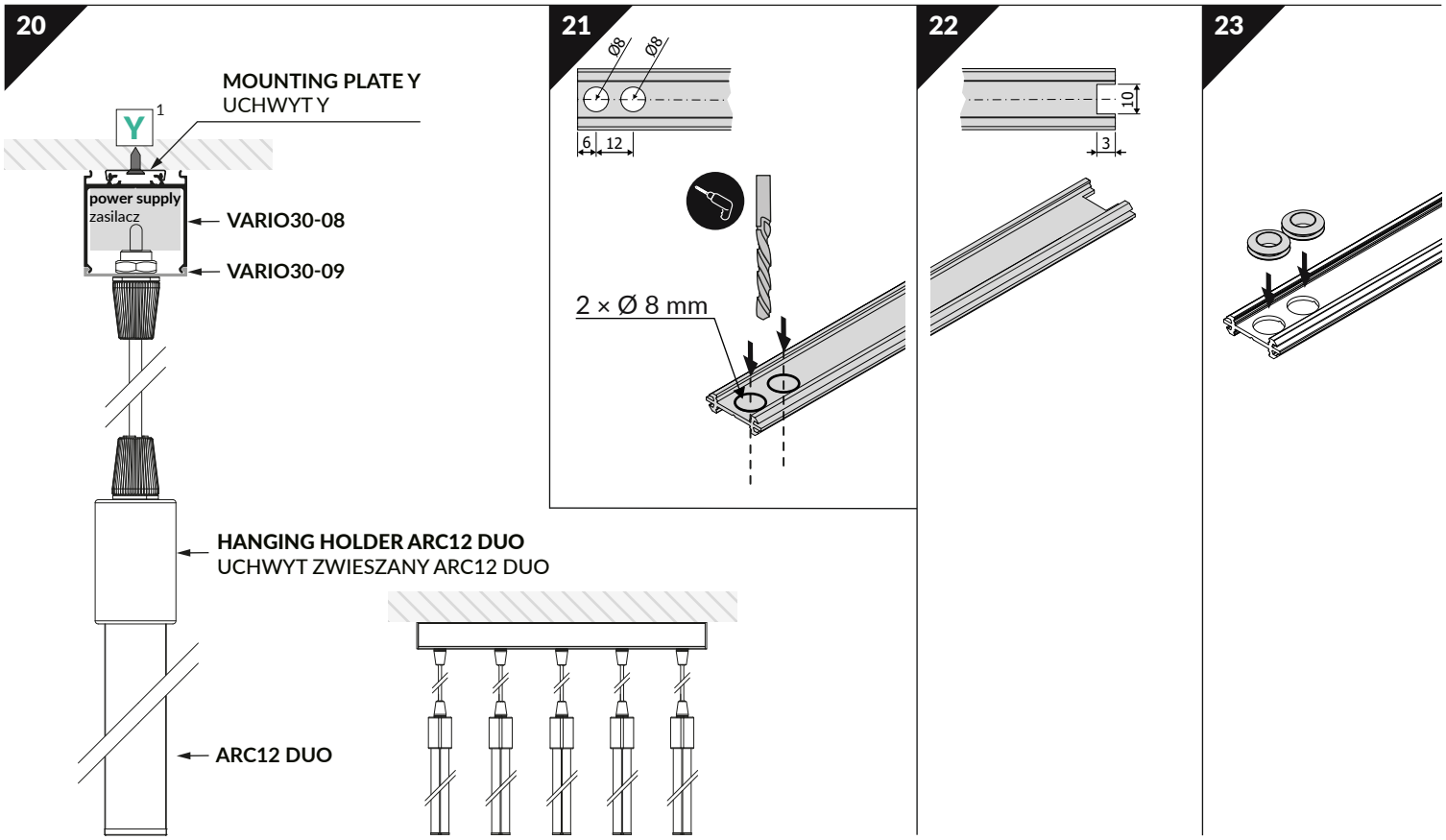

MOUNTING OF THE LED SOURCE
MONTAŻ ŹRÓDŁA ŚWIATŁA

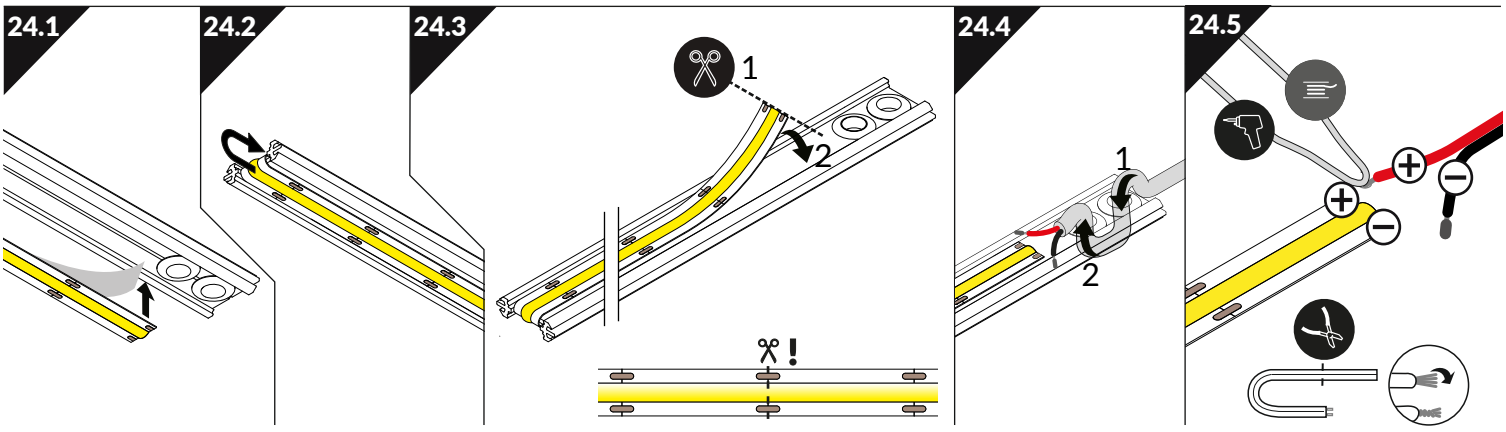

MOUNTING OF HANGING HOLDER ARC12 DUO
MONTAŻ UCHWYTU ZWIESZANEGO ARC12 DUO

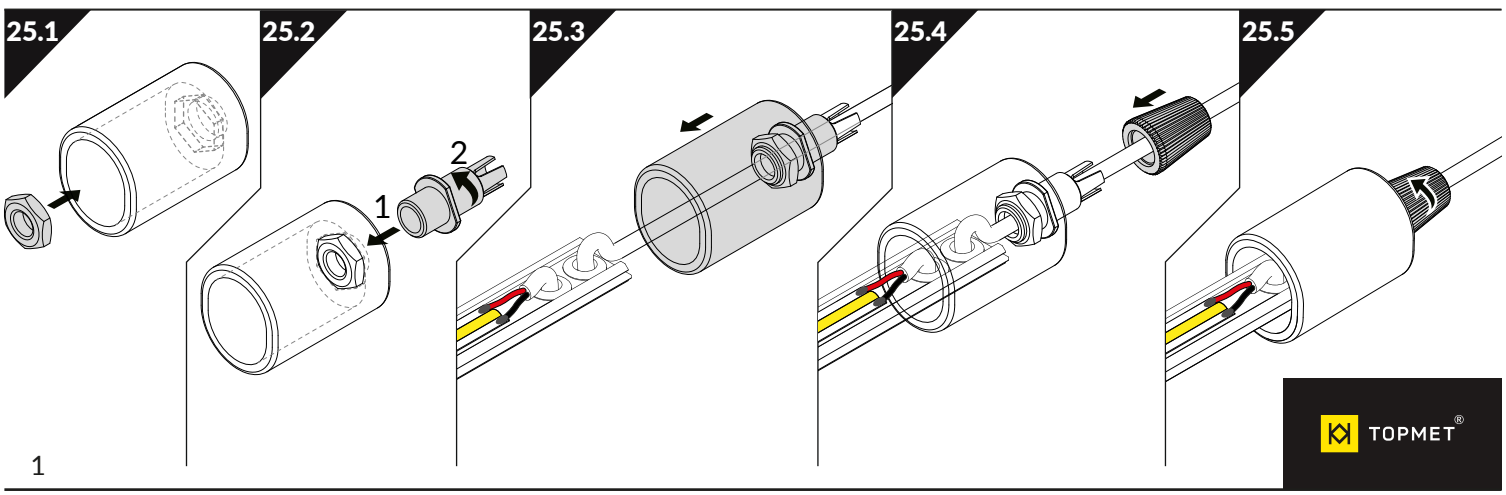

26 **MOUNTING OF THE DIFFUSERS**
MONTAŻ KLOSZY

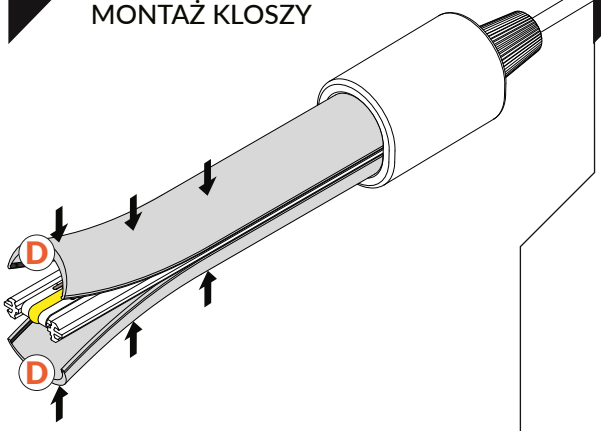

27 **MOUNTING OF THE END CAPS**
MONTAŻ ZAŚLEPEK

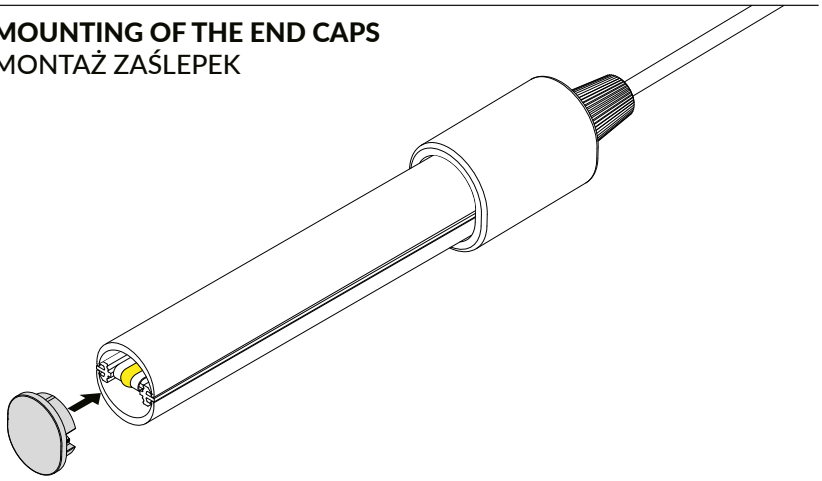

MOUNTING OF THE VARIO30-08 POWER SUPPLY PROFILE
MONTAŻ PROFILU ZASILAJĄCEGO VARIO30-08

28.1

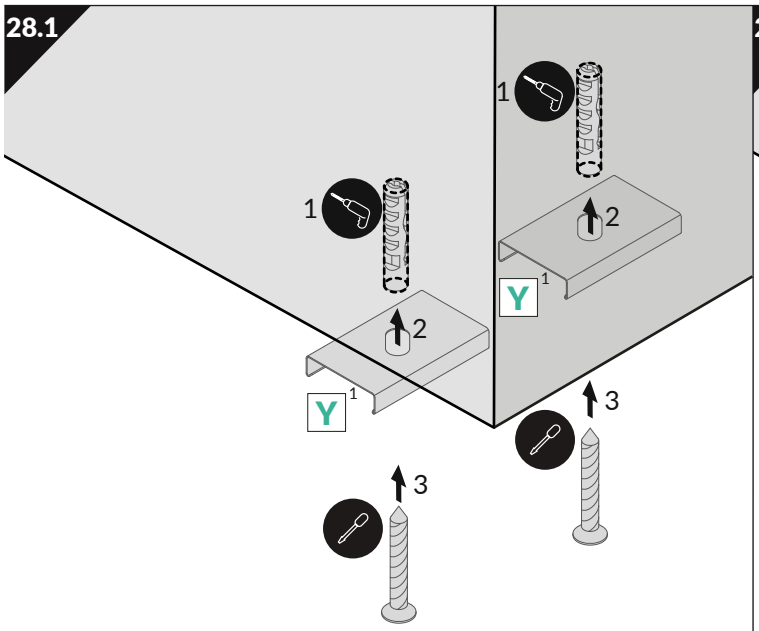

28.2

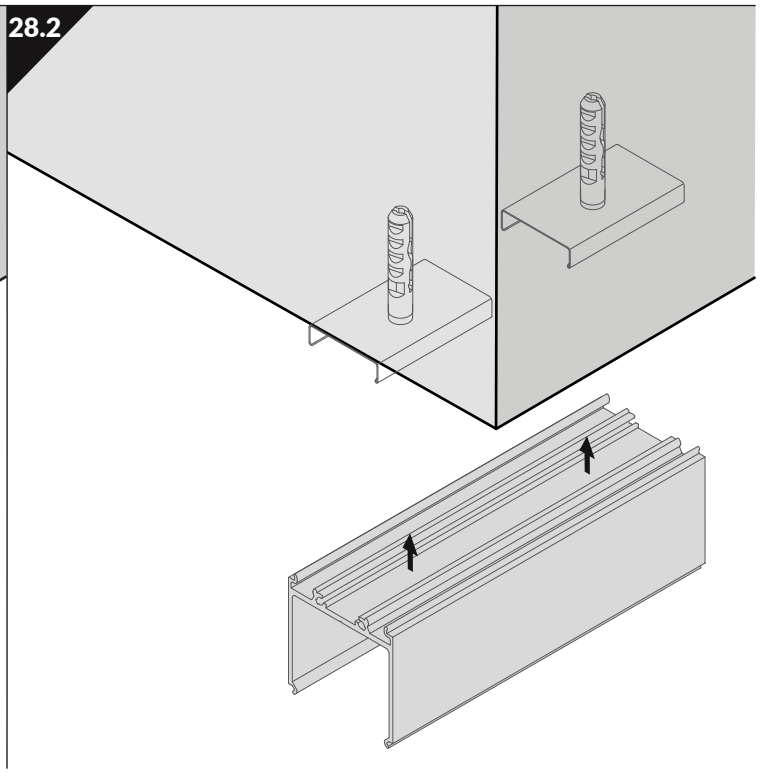

MOUNTING OF THE POWER SUPPLY
MONTAŻ ZASILACZA

29.1

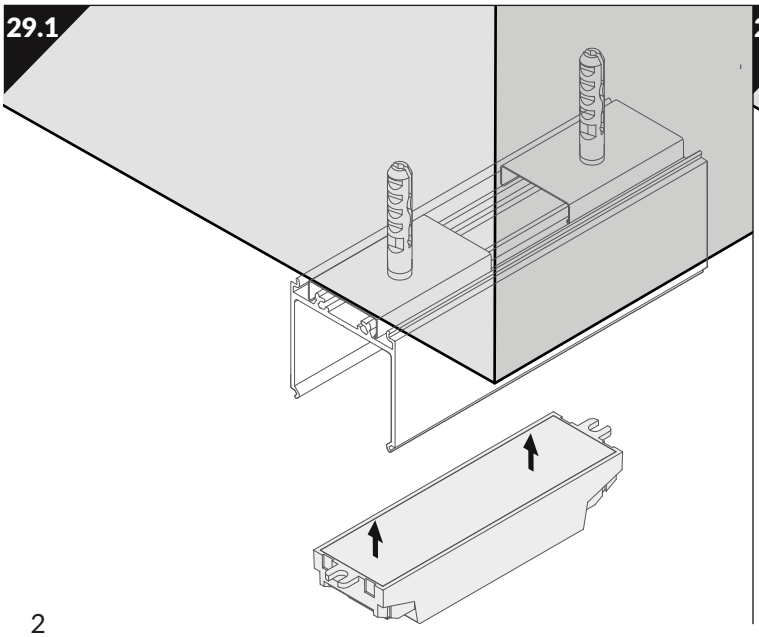

29.2

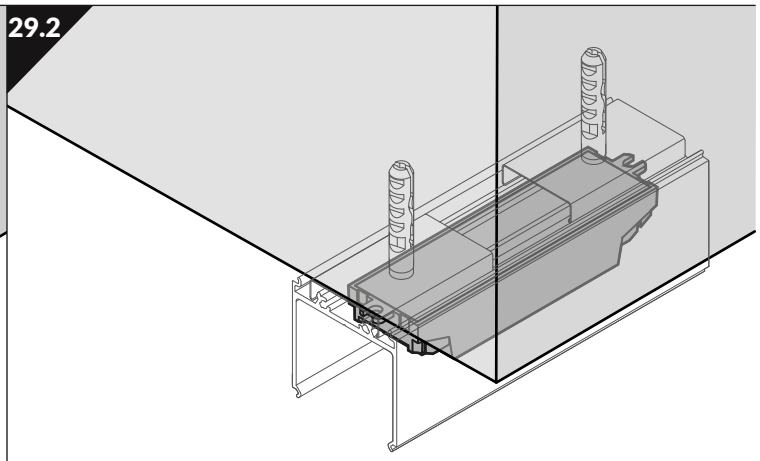

L - L
N - N
PE - PE

FITTING A GROMMET
MONTAŻ PRZELOTKI

30.1

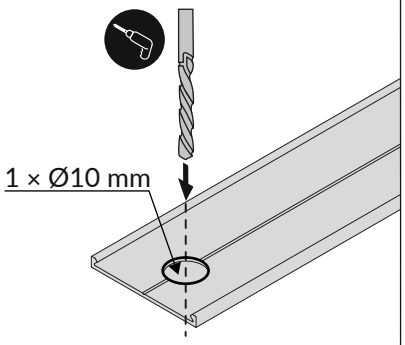

VARIO30-09 COVER
OSŁONA VARIO30-09

30.2

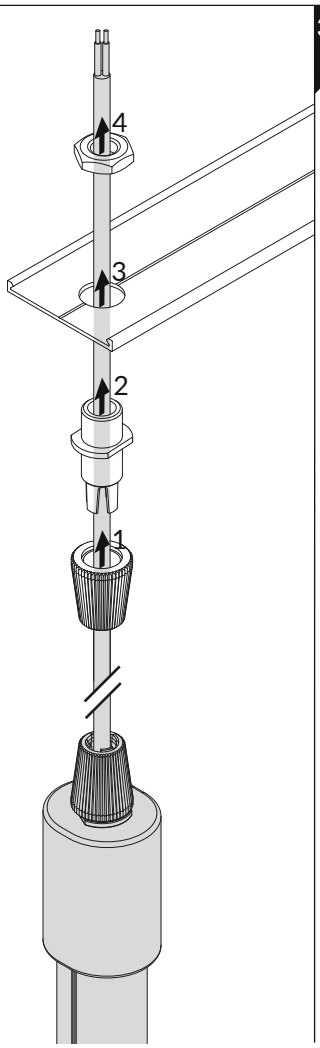

30.3

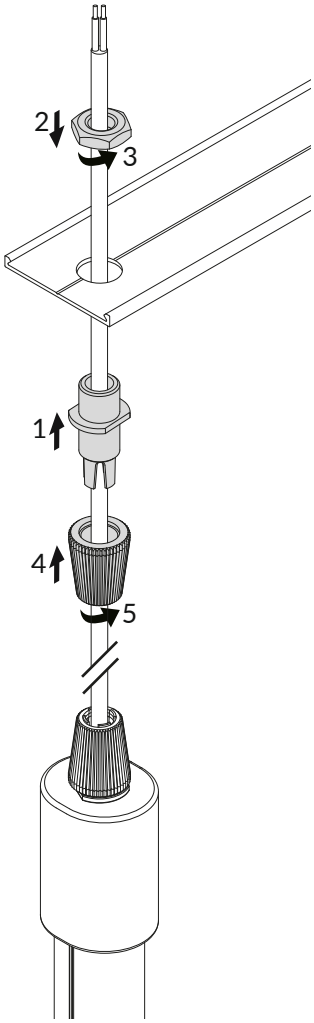

CONNECTING THE CABLES,FITTING THE COVER
PODŁĄCZANIE PRZEWODÓW,MONTAŻ OSŁONY

31.1

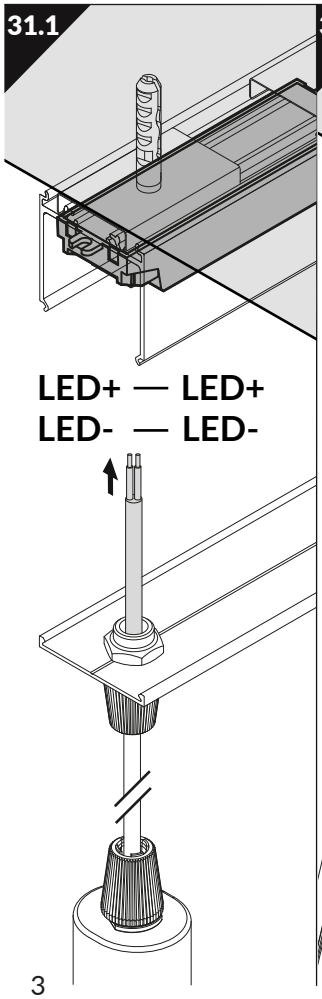

31.2

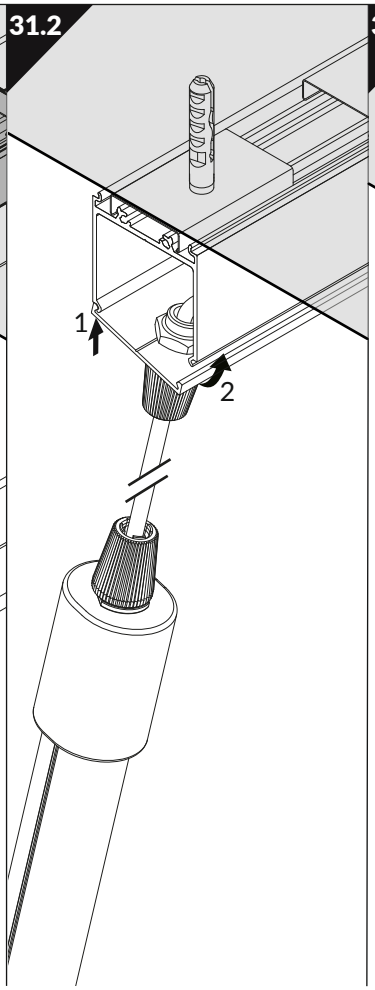

31.3

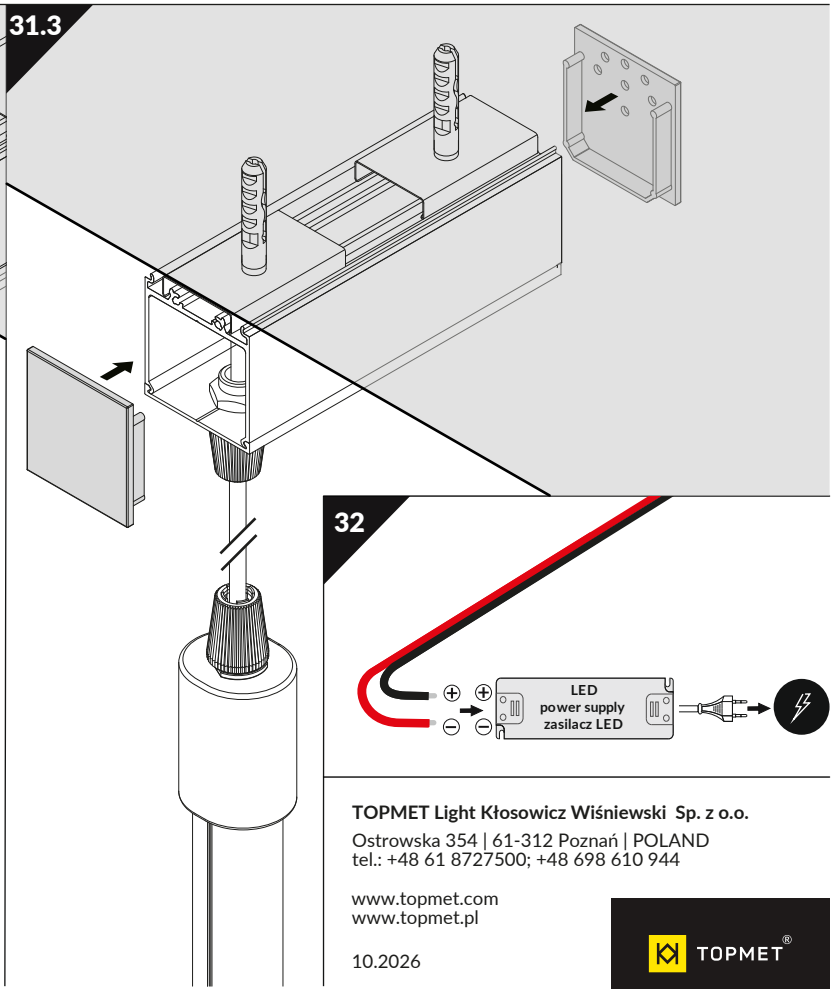

32

TOPMET Light Kłosowicz Wiśniewski Sp. z o.o.
Ostrowska 354 | 61-312 Poznań | POLAND
tel.: +48 61 8727500; +48 698 610 944

www.topmet.com
www.topmet.pl

10.2026

TOPMET®